吊顶核心模块

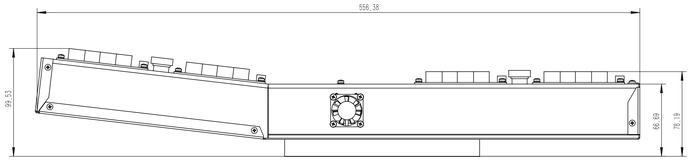

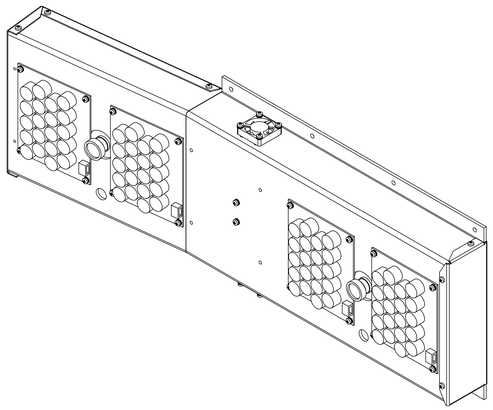

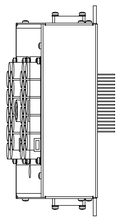

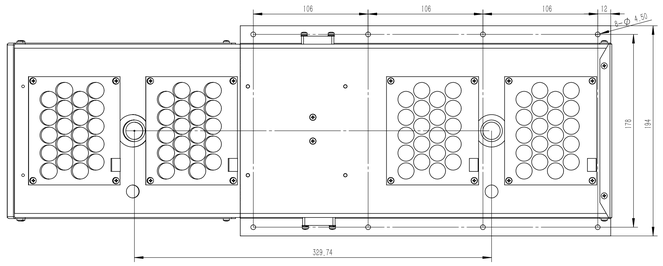

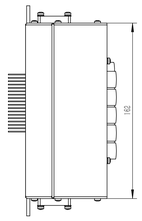

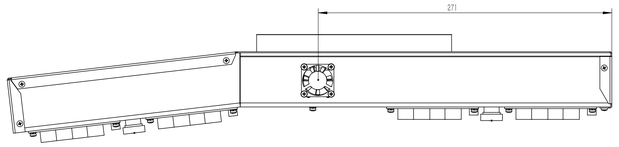

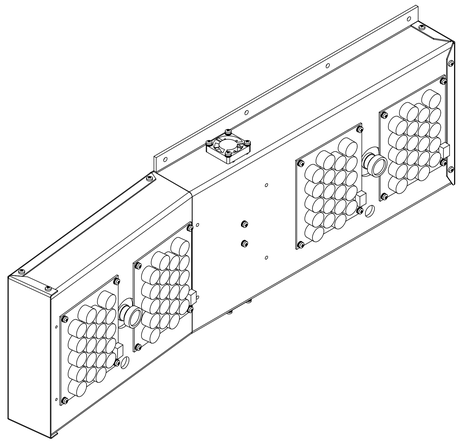

									上海峡润信息科技有限公司
标记	处数	分区	更改文件号	签名	年月日	阶段标记	重量	比例	吊顶核心模块
设计	潘平		标准化				1600	1:2	
校核			工艺						
主管设计			审核			共1张 第1张	版本		替代
			批准						

零件代号
强(通)用件登记
描 图
描 校
旧底图总号
底图总号
签 字
日 期